EXTREME

(33516ET)

Gentile Acquirente,

La ringraziamo per la preferenza accordataci, sollecitandoLa a leggere attentamente quanto segue per un corretto montaggio ed un ottimale utilizzo di questo kit ARROW. Lo scarico è dotato di silenziamento interno e realizzato in lamiera di altissima qualità, ed è lavorata artigianalmente per garantire una performance ottimale; infatti, l'assemblaggio e le finiture manuali assicurano un'elevata qualità del prodotto ed un'estetica impeccabile. Il silenziatore in titanio riduce il peso totale dello scarico rispetto al sistema stock. Lo scarico ARROW che Lei ha appena acquistato è stato attentamente testato sulla strada e nel reparto Ricerca & Sviluppo Arrow Special Parts.

Dear Customer,

thank you for your choosing an ARROW exhaust system. Before assembling this ARROW kit, please read assembling instructions carefully. A correct assembling will guarantee the best possible performance and assure a flawless fititng of this ARROW exhaust to your machine. This ARROW exhaust has an internal silencing system made out of super strong high quality stainless steel sheets. The titanium sleeve of the end silencer will significantly reduce the weight of the ARROW exhaust compared to the original system. The exhaust system you have in your hands has been extensively tested on the road and in the Arrow Special Parts Research & Development dept.

COMPONENTI DEL KIT / ***KIT COMPONENTS***

33516ET	Qt.	Marmitta Scooter EXTREME	*EXTREME scooter exhaust*	Nr.
5694292	1	Marmitta scooter EXTREME	*EXTREME scooter exhaust*	1
5850066	1	Staffa in ferro	*Iron bracket*	2
3896017	4	Vite T.C.E.I. M8 x 40 mm.	*Socket head cap screw M8 x40 mm.*	3
3640002	6	Rondella zincata ø 8,5 x 17 mm.	*Zinc electroplated shim ø 8,5 x 17 mm.*	4
3640020	2	Rondella Groower ø 8,5 x 14 mm.	*Groower shim ø 8,5 x 14 mm.*	5
3048004	2	Dado autobloccante M8	*Self-locking M8 nut*	6
5803003	1	Silenziatore in titanio	*Titanium silencer*	7
5660030	1	Guarnizione	*Cylinder gasket*	8

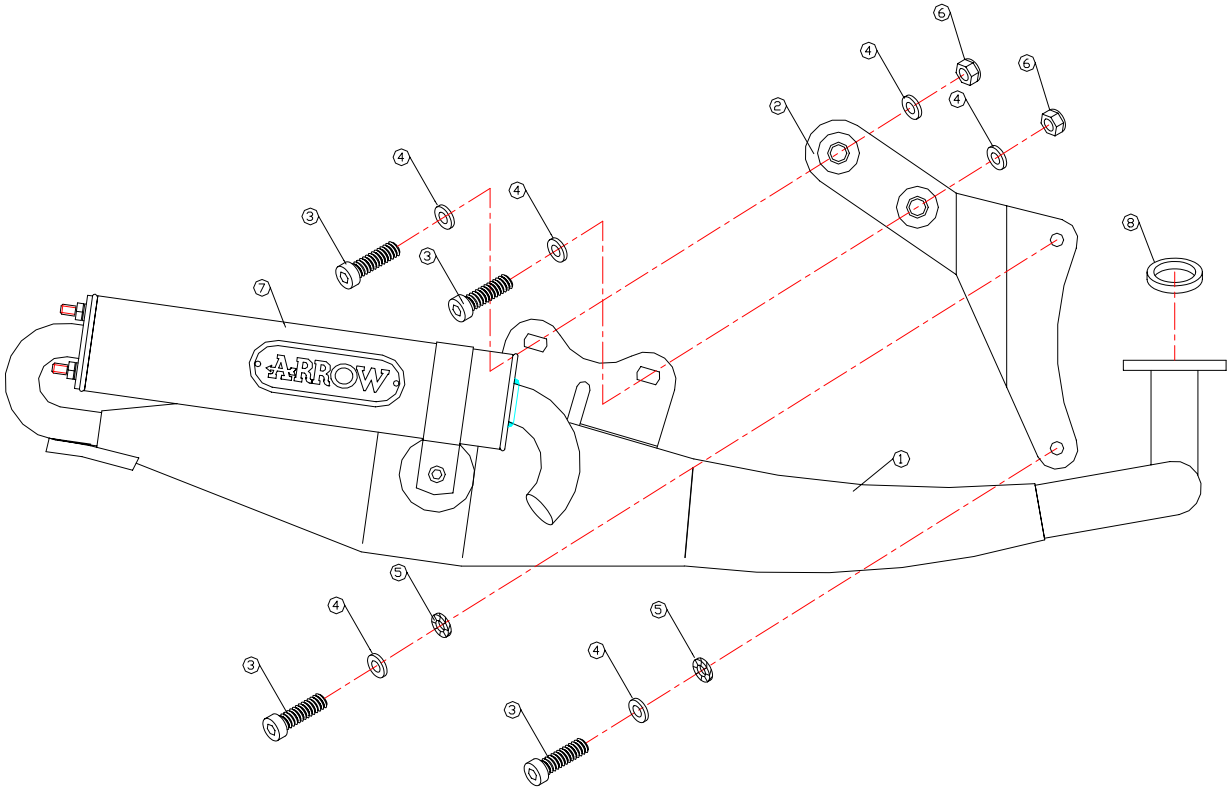

Arrow Special Parts S.p.A. – Via Citernese 128/130 – 06016 San Giustino (PG) - ITALY
Tel +39-075-861811 – Fax +39-075-8618137
Internet: www.arrow.it - e-mail: info@arrow.it

ISTRUZIONI DI MONTAGGIO

- Rimuovere lo scarico originale.
- Fissare la staffa di sostegno in ferro (2) al telaio, utilizzando due viti (3), due rondelle piane (4), due rondelle goower (5).
- Posizionare lo scarico nello scooter, interponendo la guarnizione (8) tra innesto cilindro e flangia marmitta. Serrare manualmente con i prigionieri originali.
- Far coincidere i fori della staffa di sostegno (2) con i fori marmitta, quindi fissare con le viti (3), le rondelle (4) e i due dadi (6), come illustrato nello schema.
- Ricontrollare tutti gli innesti, quindi stringere i prigionieri e le viti di sostegno.

N.B. Il kit di montaggio comprende una confezione di rulli per variatore al fine di ottimizzare le prestazioni dello scarico.

FITTING INSTRUCTIONS

- *Remove stock exhaust system.*
- *Fix iron bracket (2) to frame, using two screws (3), two shims (4), two groower shims (5).*
- *Position ARROW exhaust onto your scooter, inserting gasket (8) between cylinder fitting point and exhaust flange. Tighten stock cylinder screws manually.*
- *Make sure holes in the bracket (2) coincide with holes in exhaust bracket, then tighten with screws (3), shims (4), and two nuts (6).*
- *Double check all fittings and tighten all screws.*

PLEASE NOTE: The fitting kit provides variator rollers that optimize the performance of the exhaust

COMPONENTI DEL SILENZIATORE / *SILENCER COMPONENTS*

33012ET	Qt.	Silenziatore Scooter EXTREME	*EXTREME scooter silencer*	Nr.
/	1	Fondello posteriore inox con tubo uscita gas	*Stainless steel read end cap with spout*	1
5260119	1	Corpo in titanio satinato	*Satinized titanium sleeve*	2
5690012	1	Materiale fonoassorbente	*Phonoabsorbant material*	3
5765341	1	Fondello anteriore inox	*Stainless steel front end cap*	4
3640001	5	Rondella zincata ø 6,5 x 12 mm.	*Zinc electroplated shim ø 6,5 x 12 mm.*	5
3048005	3	Dado autobloccante M6	*Self-locking M6 nut*	6

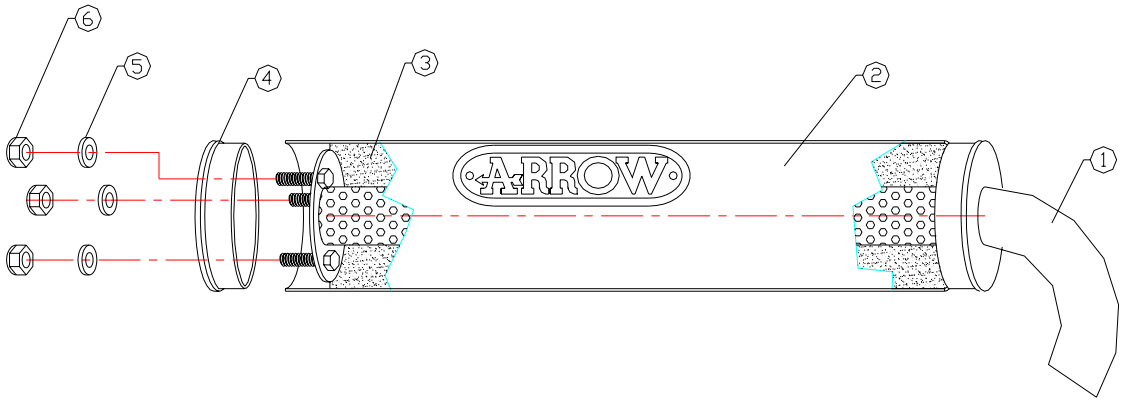

Arrow Special Parts S.p.A. – Via Citernese 128/130 – 06016 San Giustino (PG) - ITALY
Tel +39-075-861811 – Fax +39-075-8618137
Internet: www.arrow.it - e-mail: info@arrow.it

RIGENERAZIONE SILENZIATORE

- Svitare i tre dadi che serrano il silenziatore alla marmitta.
- Rimuovere la fascetta di serraggio silenziatore, quindi rimuovere il terminale.
- Estrarre il fondello posteriore (1) al quale è fissata la rete interna del silenziatore.
- Rimuovere il materiale fonoassorbente avvolto sulla rete e sostituirlo con uno di ricambio (cod. 19001UN).
- Rimontare il tutto avendo cura di riassemblare in modo corretto tutti i componenti precedentemente smontati.

CHANGING SILENCER ROCK WOOL

- *Unscrew three self-locking nuts tightening the silencer to the exhaust.*
- *Remove strap at silencer end (the iron strap that fits end silencer to exhaust body).*
- *Extract rear end cap (1) and core pipe that is welded to it.*
- *Remove rock wool from core pipe and replace this with new wool (repacking kit code: 19001UN).*
- *Reassemble end silencer making sure to put all items back in their original position.*
- *Double check.*